令和5年度 第31回全国中学生空手道選手権大会

【 2023年8月3日(木) ～ 8月4日(金)　東京武道館 】
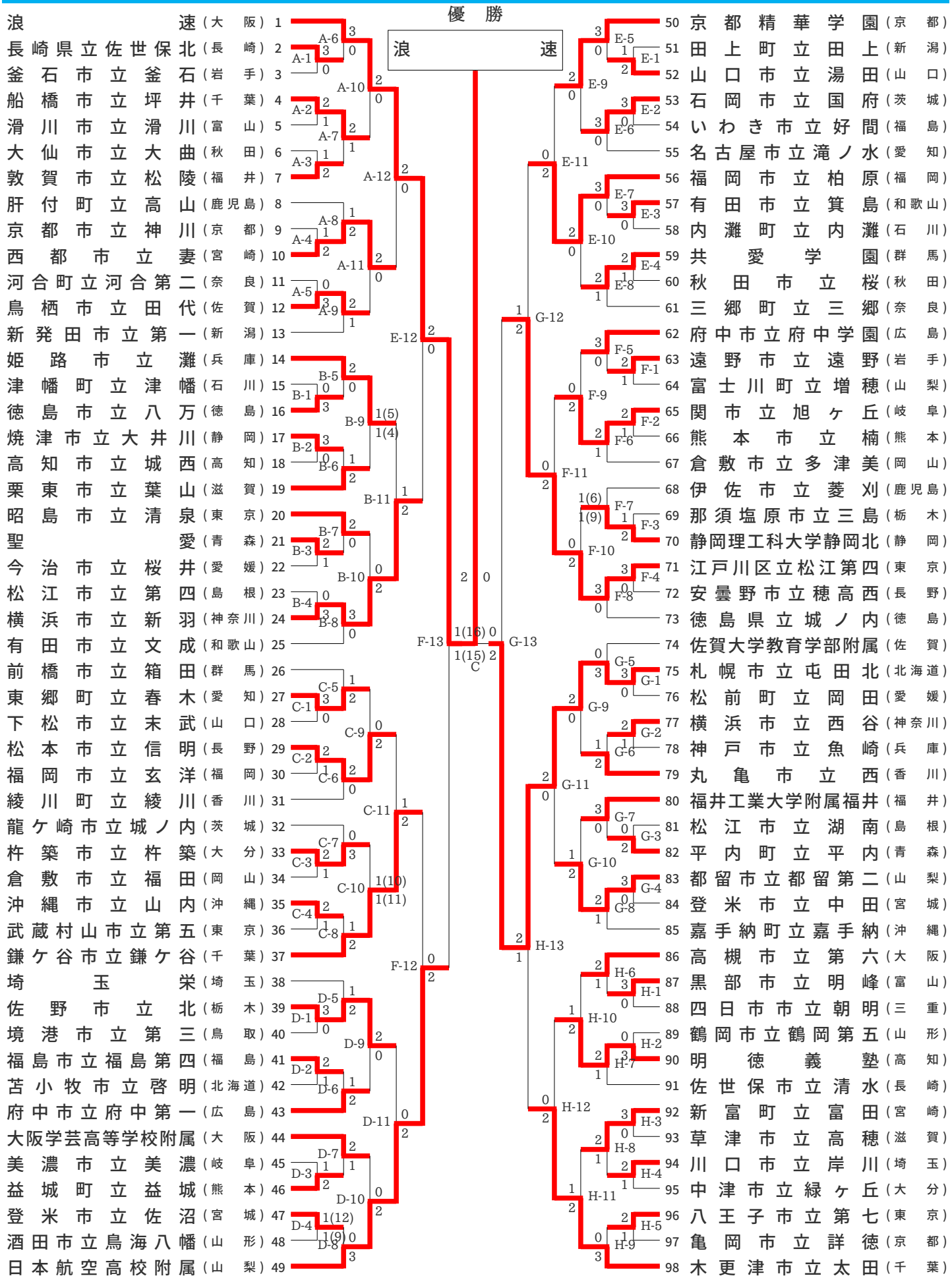
男子団体組手